Bel Air PNEUMÁTICA & HIDRÁULICA

VÁLVULA JUNTA ROTATIVA

Pressão	Máxima de 10,5 Kgf/cm^2 (150 psi)
Temperatura	-10ºC a 60ºC
Rotação	Máxima 300 rpm

MATERIAIS

Corpo	Alumínio
Haste	Aço 1045
Vedações	Buna-N
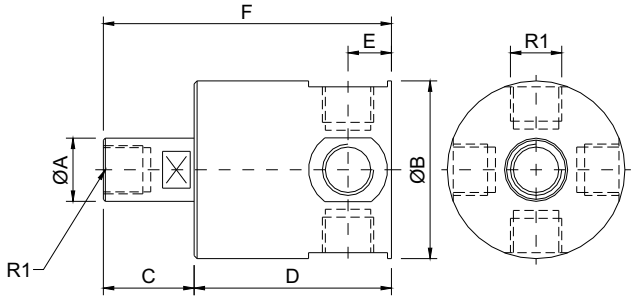
ROSCA(R1)	REFERÊNCIA	A	B	C	D	E	F
1/8" BSP	**JR 0080**	16	45	23	50	11	73
1/4" BSP	**JR 0070**	16	45	23	50	11	73
1/2" BSP	**JR 0050**	25	62	40	78	16	118
3/4" BSP	**JR 0040**	25	62	40	83	17	123
1" BSP	**JR 0050**	40	95	62	100	25	162