VÁLVULA DE RETENÇÃO PILOTADA

Pressão	Máxima de 10,5 Kgf/cm^2 (150 psi)
Temperatura	-10ºC a 80ºC
Fluído	Ar comprimido e gases não corrosivos

MATERIAIS

Corpo	Alumínio liga
Eixo	Aluminio liga
Vedações	Buna-N ou Viton

Utilizadas para bloquear cilindros pneumáticos, permitem passagem livre em apenas um sentido de fluxo, no sentido contrario é necessária a pilotagem da válvula para liberar o fluxo do ar.

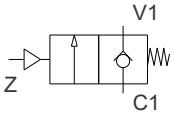

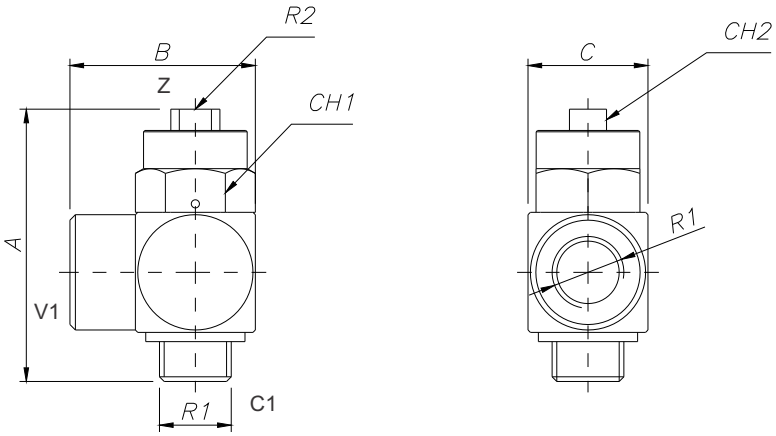

*Vazão a uma pressão de 7kgf/cm2

ROSCA	REFERÊNCIA	VAZÃO (l/min)*	R1	R2	A	B	C	CH1	CH2
1/8" BSP	***VRP018***	280	1/8"BSP	M5X0,8	34	23	14	14	6
1/4" BSP	***VRP014***	675	1/4"BSP	M5X0,8	50	34	22	19	7
3/8" BSP	***VRP038***	1600	3/8"BSP	1/8"BSP	67	47	28.5	28,5	14
1/2" BSP	***VRP012***	1900	1/2"BSP	1/8"BSP	69	48	32	28,5	14