Válvula Rotativa

Bel Air PNEUMÁTICA & HIDRÁULICA

CARACTERÍSTICAS TÉCNICAS

Pressão	Máxima de 10,5 Kgf/cm^2 (150 psi)
Temperatura	-10ºC a 80ºC
Fluído	Ar comprimido
Construção	Por assento
Modelo	CAN - centro aberto negativo

ESPECIFICAÇÕES

	ROSCA
8	1/8"

	CONEXÃO
0	SEM CONEXÃO
1	CONEXÃO RETA*
2	JOELHO*

VRO ☐ **0** **0** ☐

* Conexões para tubo 6mm

DADOS DIMENSIONAIS

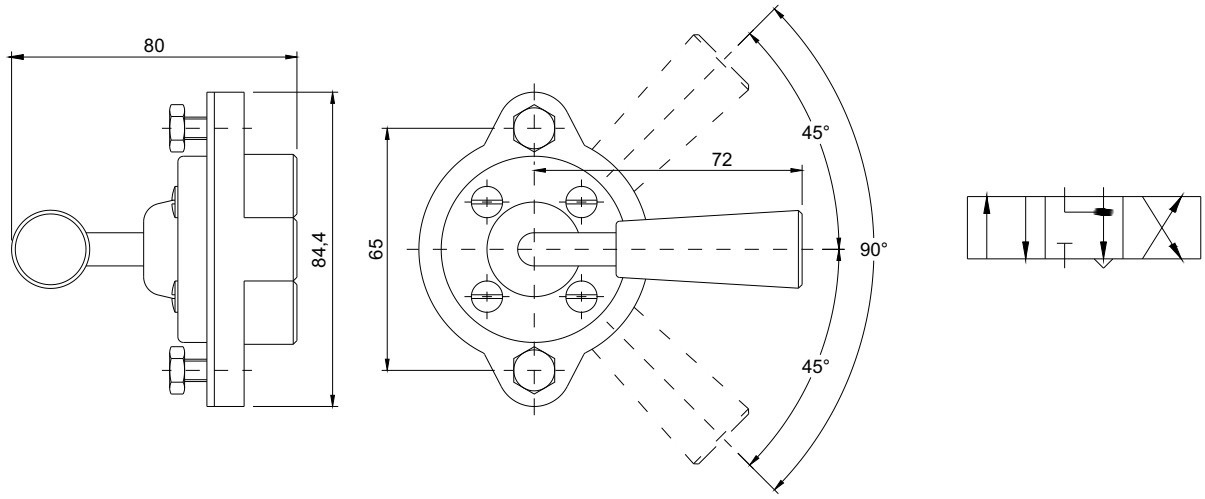

KIT DE REPARO

KVRO **8** **0** **0** **0**

Automotivo

Válvula Rotativa

CARACTERÍSTICAS TÉCNICAS

Pressão	Máxima de 10,5 Kgf/cm^2 (150 psi)
Temperatura	-10ºC a 80ºC
Fluído	Ar comprimido filtrado e lubrificado
Tipo	Direcional 4 vias
Modelo	CF - Centro Fechado
Vazão	4m^3/min a 7kgf/cm^2

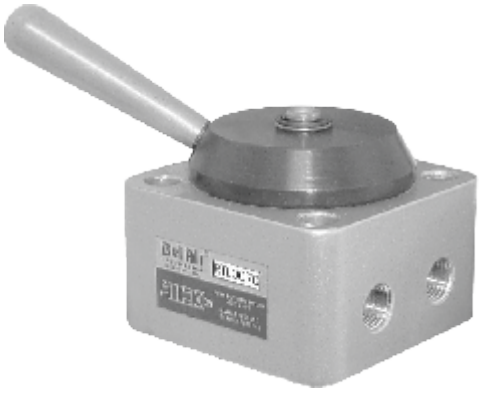

MATERIAIS

Corpo	Alumínio
Tampa	Alumínio Anodizado Duro
Anel	Nylon
Vedações	Buna-N

ESPECIFICAÇÕES

	TIPO
L	LATERAL
B	BASE

	ROSCA
70	1/4" BSP
60	3/8" BSP

RT ☐ **0** **0** ☐☐

DADOS DIMENSIONAIS

SAÍDA BASE

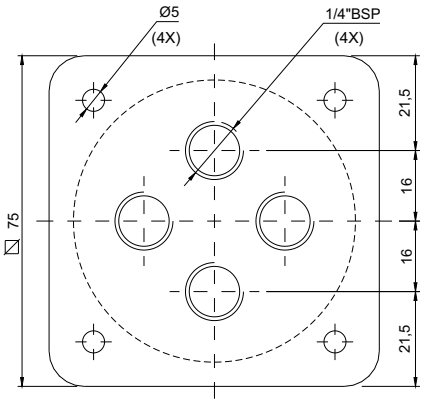

SAÍDA LATERAL

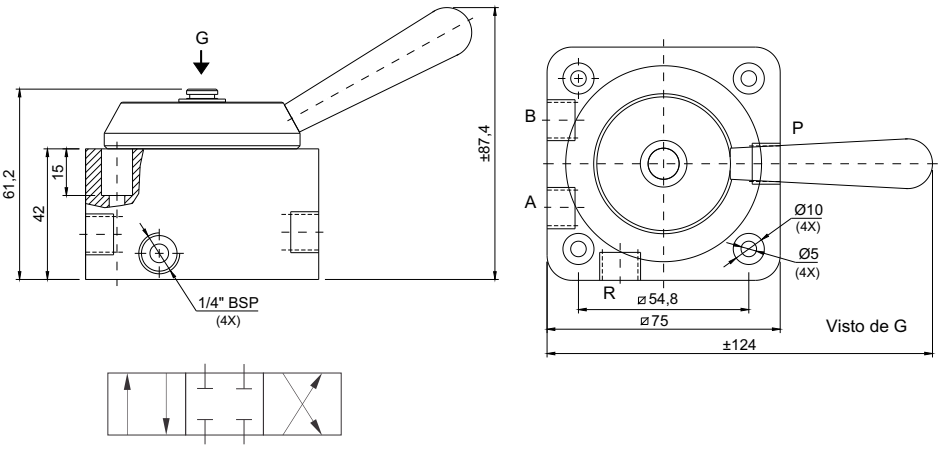

KIT DE REPARO

Código para Kits de reparos de válvulas utilizar ***KR*** + Código da Válvula

KRT ☐☐☐☐☐